Pinza Angular *Pinças Angular*
SERIE GC2

CARACTERÍSTICAS

- Suministro de una gran fuerza de amarre gracias a su mecanismo
  Fornecimento de uma grande força de aperto graças ao seu mecanismo
- Tamaños compactos y ligeros
  Tamanhos compactos e leves
- Alta repetitividad
  Alta repetitividade
- Construidos a partir de materiales nobles
  Construídos a partir de materiais nobres

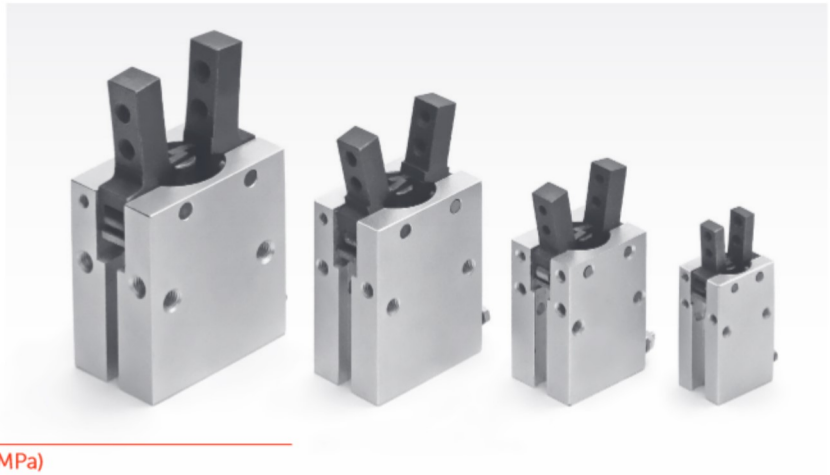

Presión de trabajo ***Pressão de trabalho***	1 ÷ 6 bar (0,1 ÷ 0,6 MPa)
Rango de temperatura ***Faixa de temperatura***	-10 ÷ +60°C
Frecuencia máxima de trabajo ***Frequência máxima de trabalho***	160 c.p.m.
Fluido ***Fluido***	Aire comprimido filtrado (40 µm), lubricado o sin lubricar. *Ar comprimido filtrado (40 µm), com ou sem lubrificação.*
Lubricación ***Lubrificação***	En caso de usar se recomienda ISO VG 32 *Em caso de usar recomenda-se o ISO VG 32*

DESPIECE - *DETALHE DAS PEÇAS*

A - Cuerpo / *Corpo*
B - Pistón / *Pistão*
C - Dedo
D - Pivote / *Eixo de rotação*
E - Roldana / *Rolete*
F - Tapa
G - Regulador de velocidad
Regulador de vazão

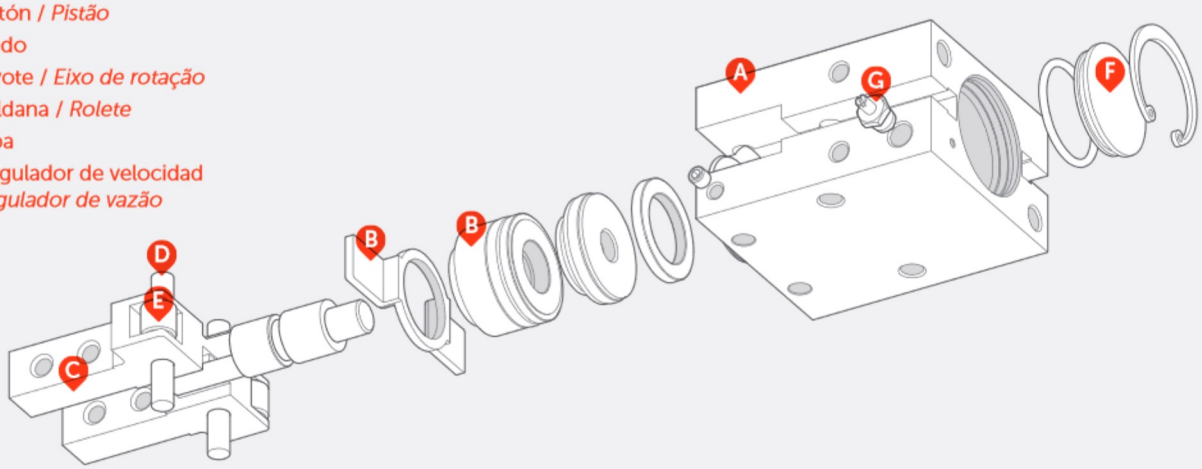

CÓDIGO

GC2	32
Serie *Série*	Diámetro (mm) *Diâmetro (mm)*
Doble efecto *Dupla ação*	10
	16
	20
	25

La empresa se reserva el derecho de introducir cambios y mejoras en sus productos sin previo aviso. Las fotos incluidas en este documento tienen únicamente carácter ilustrativo.
A empresa reserva-se o direito de fazer alterações e melhoramentos em seus produtos sem aviso prévio. As fotografias incluídas neste documento são apenas ilustrativas.

Consejos útiles para la elección de una pinza
Conselhos úteis para escolher uma pinça

Para la elección de una pinza se debe tener en cuenta dos factores:

Para escolher uma pinça deve-se observar dois fatores:

1. Fuerza necesaria (Fn)
   Força necessária (Fn)
2. Inercia de los adaptadores
   Inércia dos adaptadores

1. Obtención de la Fuerza necesaria (Fn)
Para ello es necesario conocer el peso de la pieza y la distancia de apriete.

Nota: se recomienda elegir un modelo de pinza que genere una fuerza de apriete como mínimo 10 veces superior a la masa del objeto, si se prevé fuertes aceleraciones es conveniente elegir una pinza con una fuerza de apriete 20 veces superior.

Ejemplo:
Masa de la pieza: 0.20 kg.
Punto de apriete: L = 30 mm
Fn = masa de la pieza x g x Coef. Seguridad =
0.20 kg. x 9.8m/seg2 x 20 = 39.2N

En este ejemplo se obtiene por grafico el modelo GC2-25 para una presión de trabajo de 4 bar.

1. Obtenção da força necessária (Fn)
Para isto é necessário conhecer o peso da peça e a distância do aperto

Nota: recomenda-se escolher um modelo de pinça que gere uma força de aperto, pelo menos, 10 vezes superior a massa do objeto; se há previsão de fortes acelerações, é conveniente escolher uma pinça com força de aperto 20 vezes superior.

Exemplo:
Massa da peça: 0.20 kg.
Ponto de aperto: L = 30mm
Fn = Massa da peça x g x
Coeficiente de segurança =
0.20 kg. x 9.8m/seg2 x 20 = 39.2N

Neste exemplo se obtem pelo grafico do modelo... para uma pressão de trabalho de 4 bar.

Dobble efecto
Efeito Duplo

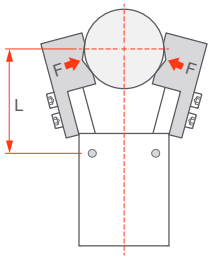

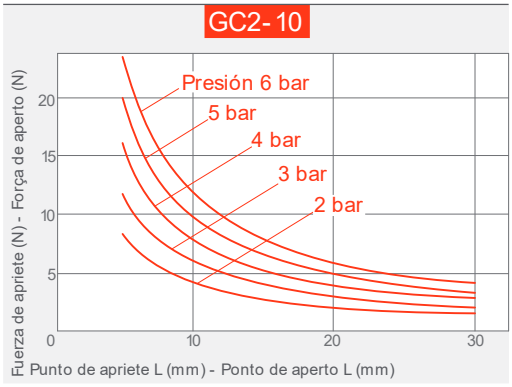

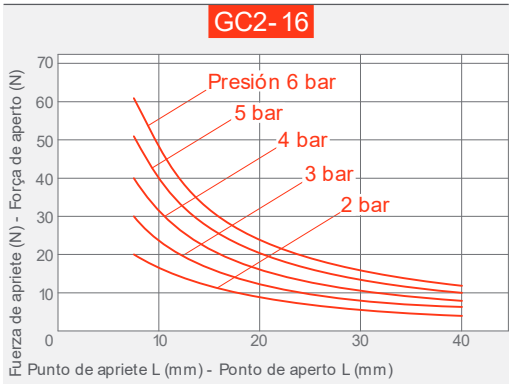

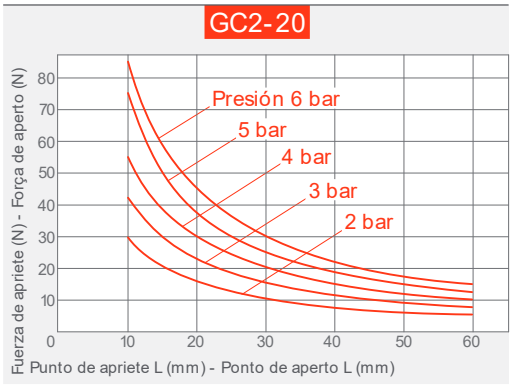

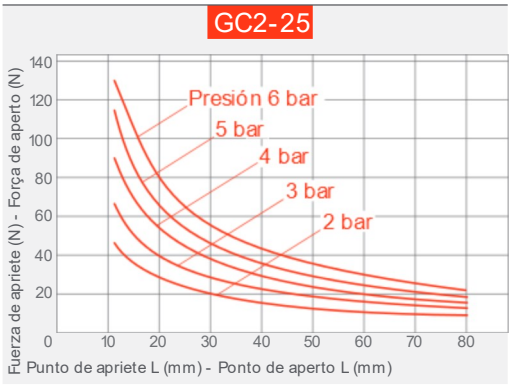

2. Obtención del momento de inercia respecto al eje Z

Es importante verificar que el momento de inercia admisible sea superior al momento de inercia de los adaptadores, dado que de lo contrario no se cumplirá con el tiempo de cierre de la pinza elegida. En este caso, se debe tener en cuenta cuando los ciclos de trabajo son muy elevados.

El momento de inercia refleja la distribución de masa de un cuerpo o de un sistema de partículas en rotación respecto a un eje de giro y sólo depende de la geometría del cuerpo y de la posición del eje de giro, pero no depende de las fuerzas que intervienen en el movimiento.

Momento de Inercia es la resistencia que presenta un cuerpo a ser acelerado en rotación. Dado un sistema de partículas y un eje arbitrario, el momento de inercia del mismo se define como la suma de los productos de las masas de las partículas por el cuadrado de la distancia r de cada partícula a dicho eje. Matemáticamente se expresa como:

$$I = \sum m_i r_i^2$$

3. Obtenção do momento de inércia respeito ao eixe Z

É importante verificar que o momento de inércia admissível seja superior ao momento de inércia dos adaptadores, considerando que, do contrário, não se cumprirá com o tempo de fechamento da peça escolhida. Neste caso deve –se observar quando os ciclos de trabalho são muito elevados.

O momento de inércia reflete a distribuição da massa de uma corpo, ou de um sistema de partículas em rotação respeito a um eixe de giro, e depende somente da geometria do corpo e da posição do eixe de giro, mas não depende das forças que interferem no movimento.

momento de inércia é a resistência que representa um corpo a ser acelerado em rotação, considerando um sistema de paríclas e um eixe arbitrário, o momento de inércia do mesmo se define a partir da soma dos produtos das massas das partículas pelo quadrado da distância R de cada partícula do eixe mencionado. Matematicamente se expressa como:

$$I = \sum m_i r_i^2$$

EJEMPLO DE INSTALACIÓN DE UN SENSOR
EXEMPLO DE INSTALAÇÃO DE UN SENSOR

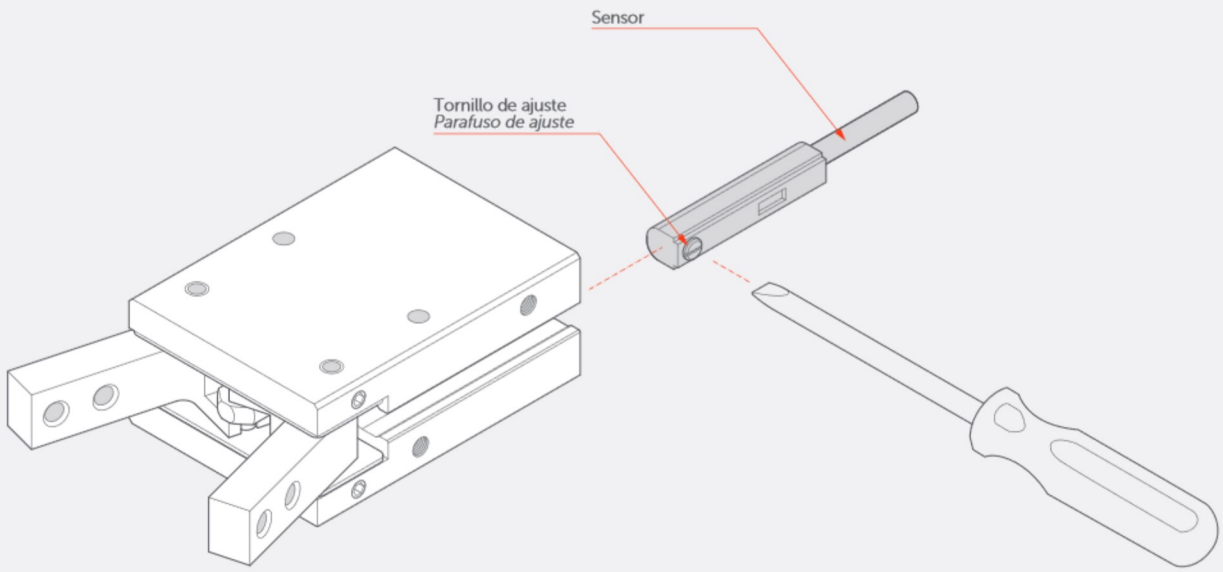

La empresa se reserva el derecho de introducir cambios y mejoras en sus productos sin previo aviso. Las fotos incluidas en este documento tienen únicamente carácter ilustrativo.
A empresa reserva-se o direito de fazer alterações e melhoramentos em seus produtos sem aviso prévio. As fotografias incluídas neste documento são apenas ilustrativas.

DIMENSIONES - *DIMENSÕES*

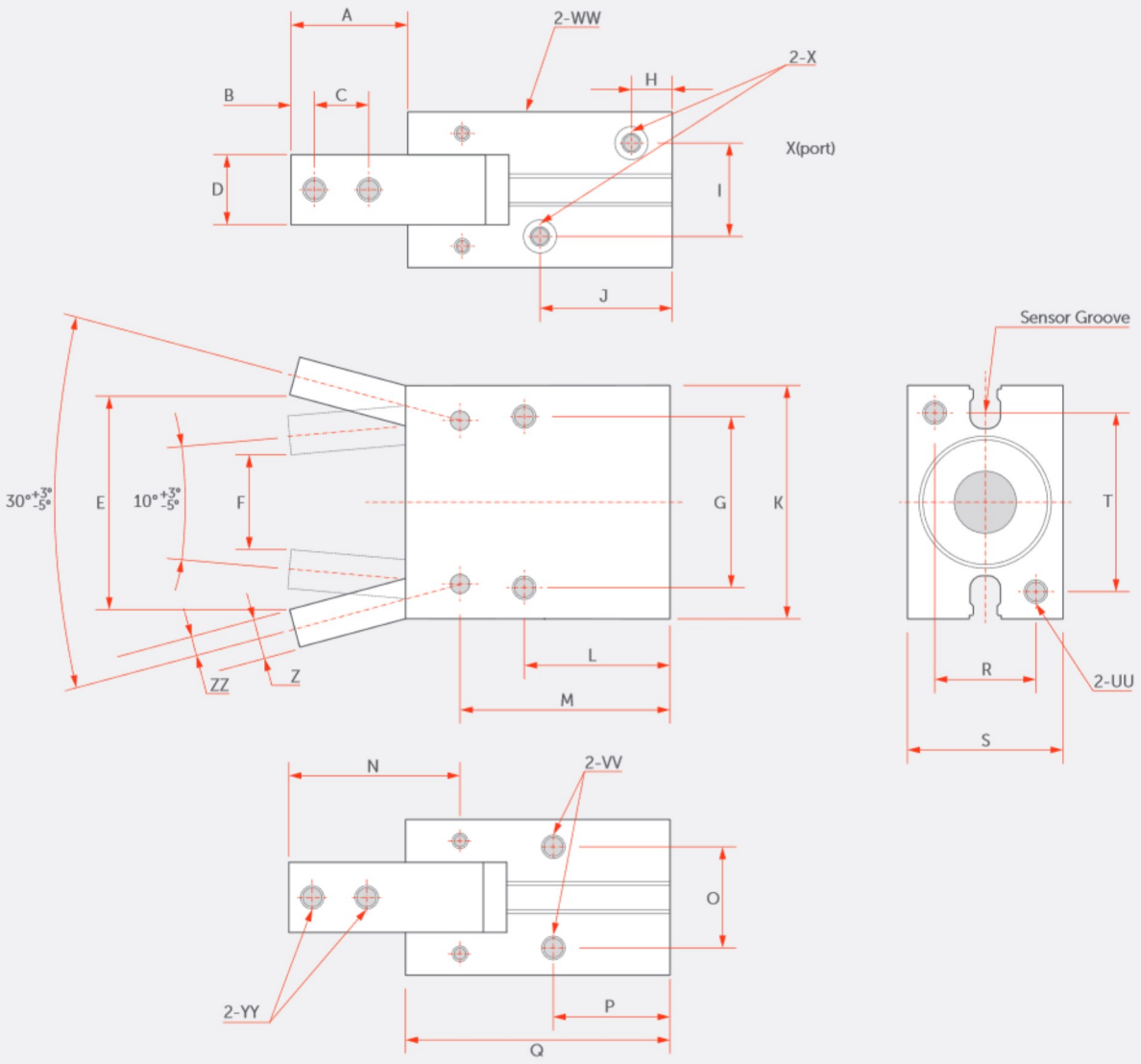

Diam.	A	B	C	D	E	F	G	H	I	J	K	L	M	N	O	P	Q	R	S	T	UU	VV	2X	YY	Z	Z
10	14,5	3	5,5	5,9	16	0	16	18,4	10	18,4	22,5	23,3	35,6	16	11	27	38,4	11	16	17	M3	M2,5	M3	M2,5	3	5
16	18,5	4	7	7,5	16,7	0	23	17,4	12,5	17,4	30,2	23,8	40	22	16	29,4	44,2	15	23,3	20,9	M4	M3	M5	M3	6,6	6
20	24,6	5	8,6	9,9	21,5	6	29,3	22,4	15	22,4	41,5	29	50,6	28	18,2	34,3	55	18	27,3	31,3	M5	M4	M5	M4	7,8	7
25	29,8	8	12	11,8	33	4,6	36	23	20	23	51,7	29,7	55,7	36	21,5	36	60,3	22	32,3	39,6	M6	M5	M5	M5	9,7	9