Vibradores Neumáticos Lineales
SERIE FP

CARACTERÍSTICAS

Las series FP de vibradores neumáticos de pistón producen una vibración lineal cuya amplitud y frecuencia se pueden ajustar. Necesita una línea estándar de aire con lubricación (Aceite ISO VG5 = 5 cSt/40°C o agua destilada) y se recomienda usar un filtro de aire de 5 micrones en la línea, la temperatura ambiente máxima de trabajo es de 50°C, la frecuencia es controlada con el ajuste de la presión de aire. Tiene cuerpo de aluminio con un recubrimiento duro resistente a la corrosión, un resorte es usado en el vibrador para ayudarle en arranque, gracias a la relación potencia - peso de la unidad, la hace particularmente eficiente en aplicaciones para alimentadores. Es fácil de instalar y está diseñada para trabajar en forma continua aún en las condiciones más exigentes, además tiene un consumo de aire extremadamente bajo.



DIMENSIONES

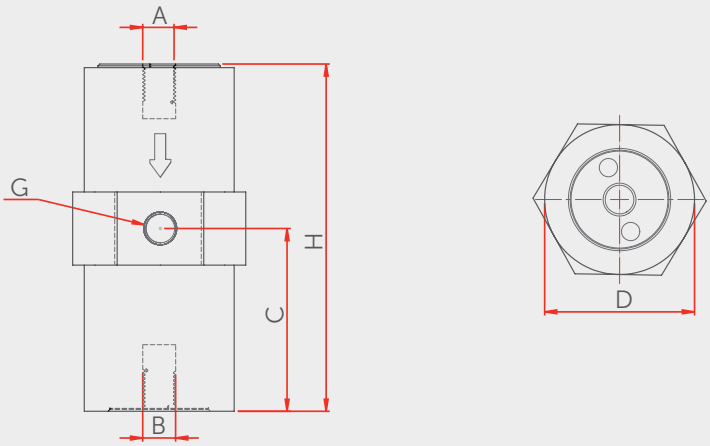

MODELO	A	B	C	D	G [BSP]	H	PESO [g]
FP-12-M	1/8"	M-8	41.5	34	1/8"	81	178
FP-18-M	1/8"	M-10	49.5	42	1/8"	94	352
FP-25-M	1/8"	M-12	52.5	50	1/8"	116	672
FP 35 M	1/4"	M-12	-	65	1/4"	116	1.040
FP 50 M	1/4"	M-16	-	84	1/4"	157	2.850
FP 60 M	1/4"	M-16	-	94	1/4"	157	3.670
FP 95 M	3/8"	-	-	150	3/8"	156	9.390

MODELO	FRECUENCIA [VPM]			FUERZA CENTRIFUGA [N]			CONSUMO DE AIRE [L/Min]			NIVEL DE RUIDO [dBA]
	2 Bar	4 Bar	6 Bar	2 Bar	4 Bar	6 Bar	2 Bar	4 Bar	6 Bar	
FP 12 M	5000	6000	6700	34	58	80	1	4	19	57-61
FP 18 M	4000	5000	5900	62	133	186	4	28	52	61-67
FP 25 M	3000	3800	4200	142	364	502	23	50	87	71-74
FP 35 M	3000	4000	4600	249	777	1079	24	83	141	73-75
FP 50 M	1800	2300	2700	488	977	1598	48	99	187	72-78
FP 60 M	1900	2400	2700	622	1399	2171	88	159	266	72-78
FP 95 M	1800	2400	2800	1510	2620	4271	167	312	442	75-80

La empresa se reserva el derecho de introducir cambios y mejoras en sus productos sin previo aviso. Las fotos incluidas en este documento tienen únicamente carácter ilustrativo.
A empresa reserva-se o direito de fazer alterações e melhoramentos em seus produtos sem aviso prévio. As fotografias incluídas neste documento são apenas ilustrativas.