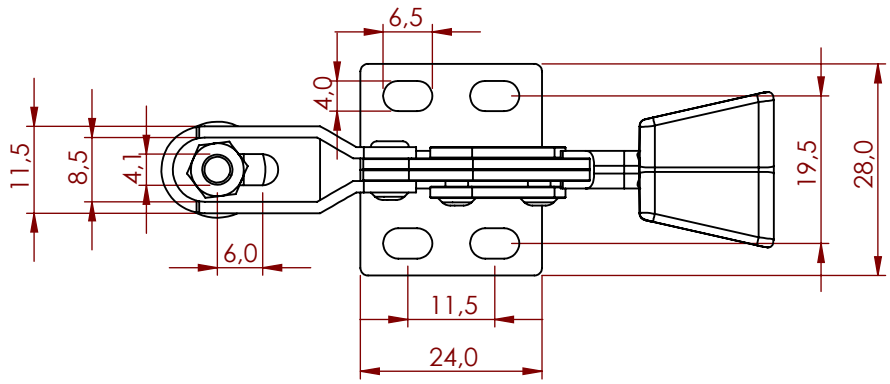

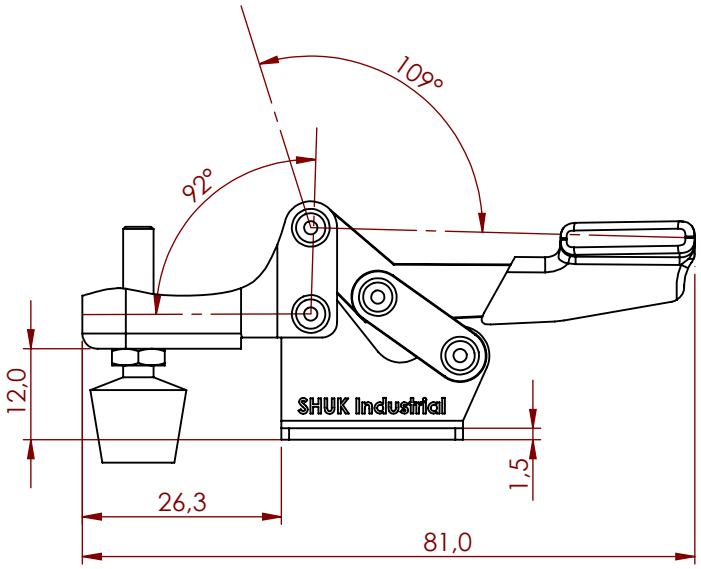

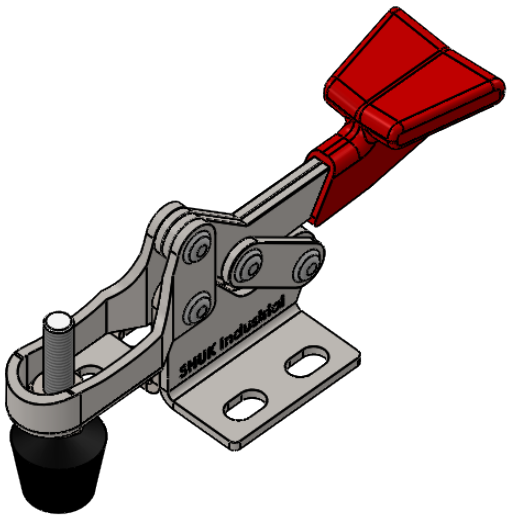

LAS DIMENSIONES ESTAN EN MILIMETROS TOLERANCIAS NO ESPECIFICADAS:±0.1 TOLERANCIAS PARA ANGULOS:±2°	FINISH:	ELIMINAR CANTOS VIVOS	SHUK INDUSTRIAL		
	Trat sup o/y term:				
	Nombre	Firma	Fecha	DIBUJO NO EN ESCALA	
Dibujo					
Aprobó				MATERIAL:	CODIGO. S-GH-20800 A4
				Peso:	ESCALA:1:1 Hoja 1 de 1